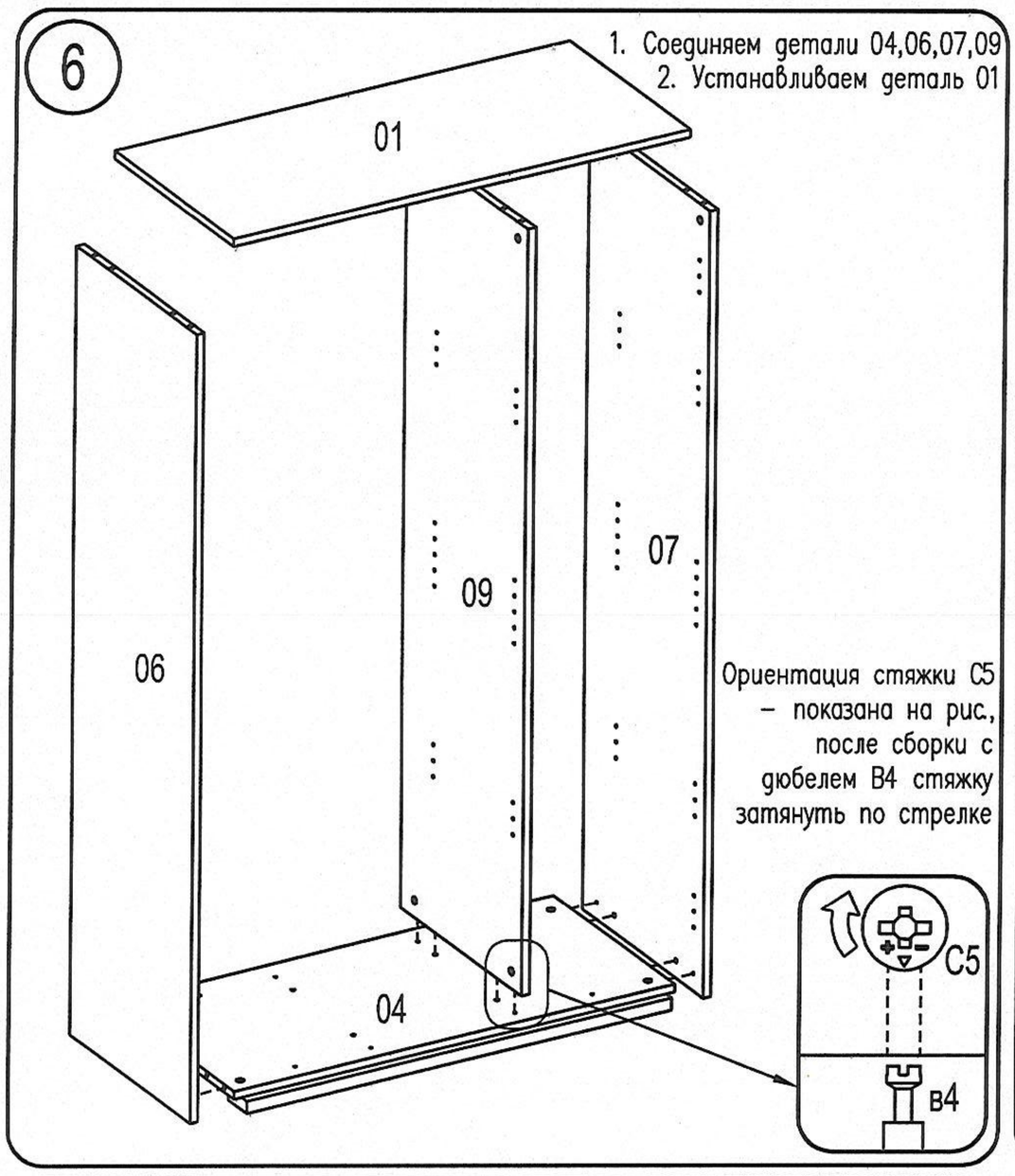
6
1. Соединяем детали 04,06,07,09
2. Устанавливаем деталь 01
01
06
09
07
04
Ориентация стяжки С5 – показана на рис., после сборки с дюбелем В4 стяжку затянуть по стрелке
С5
В4

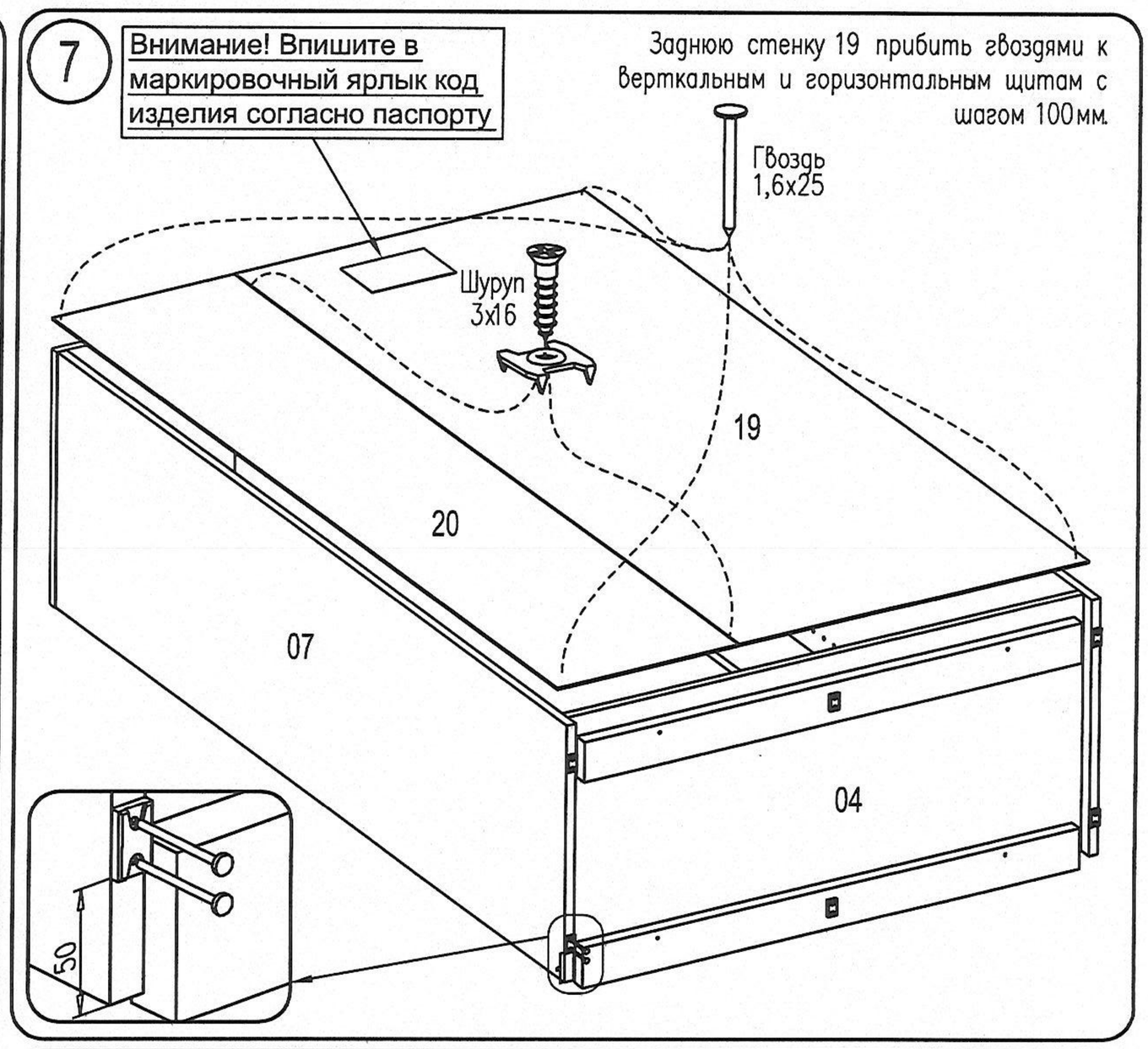
7
Внимание! Впишите в маркировочный ярлык код изделия согласно паспорту
Заднюю стенку 19 прибить гвоздями к верткальным и горизонтальным щитам с шагом 100мм.
Гвоздь 1,6х25
Шуруп 3х16
19
20
07
04
50

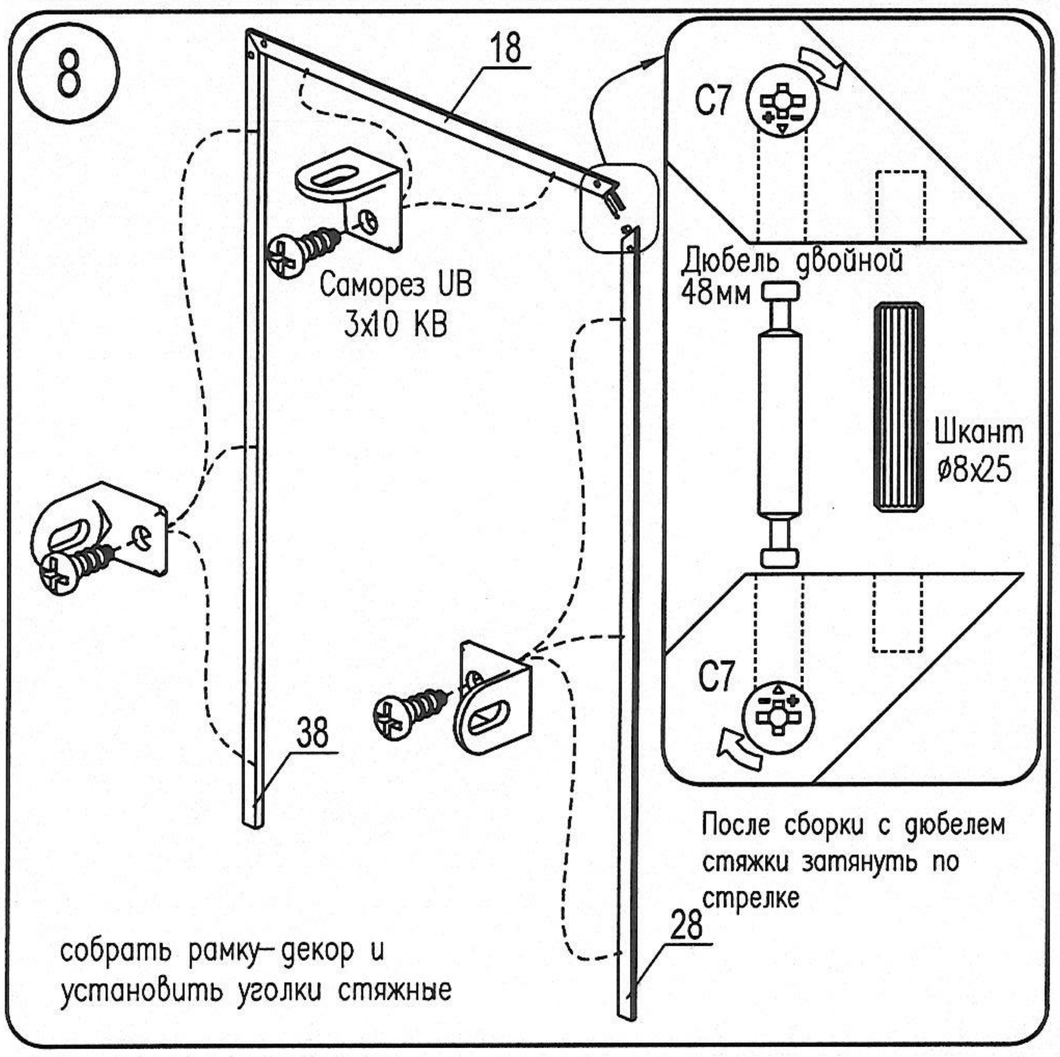
8
18
Саморез UB 3х10 KB
38
28
С7
Дюбель двойной 48мм
Шкант ø8х25
После сборки с дюбелем стяжки затянуть по стрелке
собрать рамку-декор и установить уголки стяжные

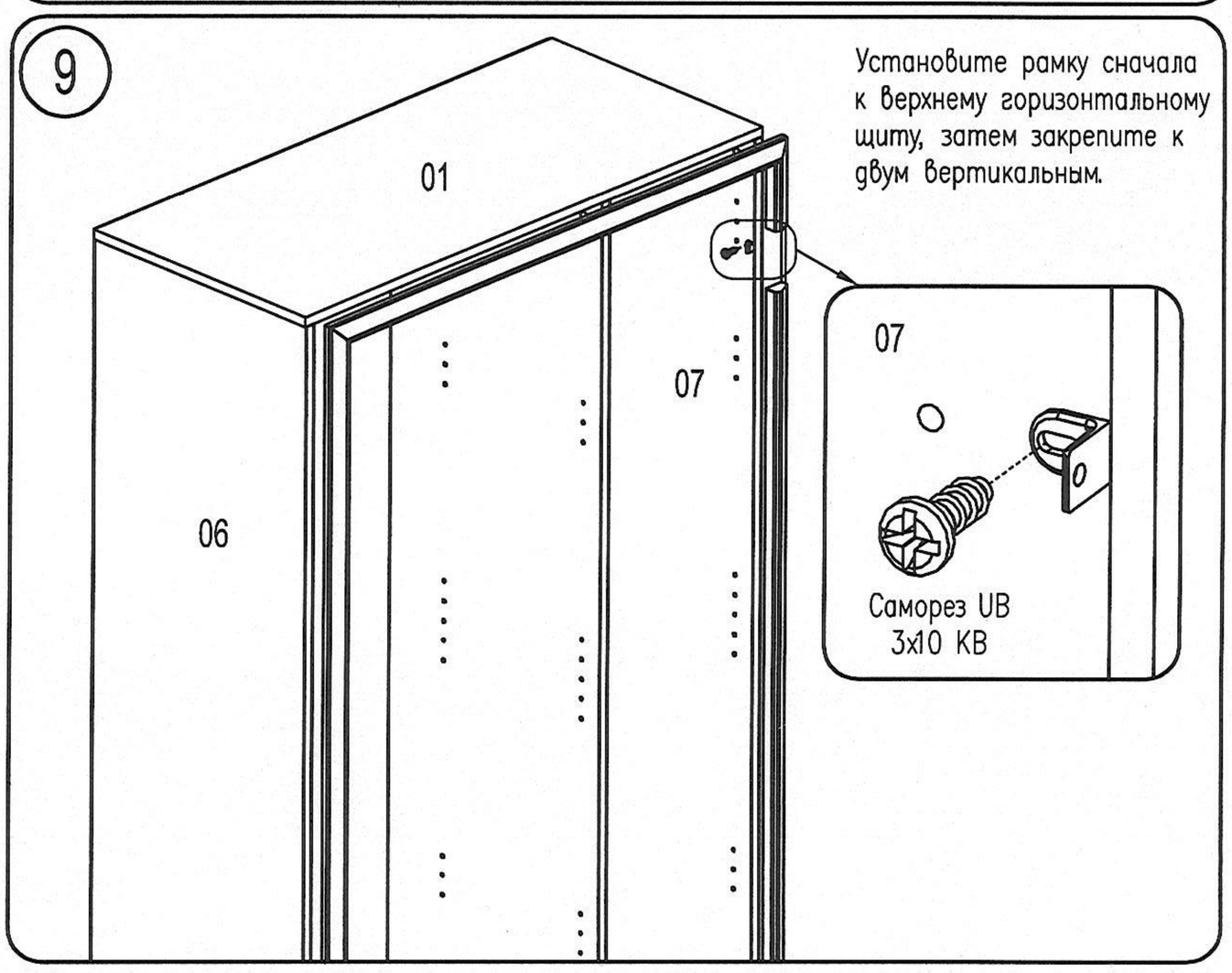
9
Установите рамку сначала к верхнему горизонтальному щиту, затем закрепите к двум вертикальным.
01
06
07
07
Саморез UB 3х10 KB

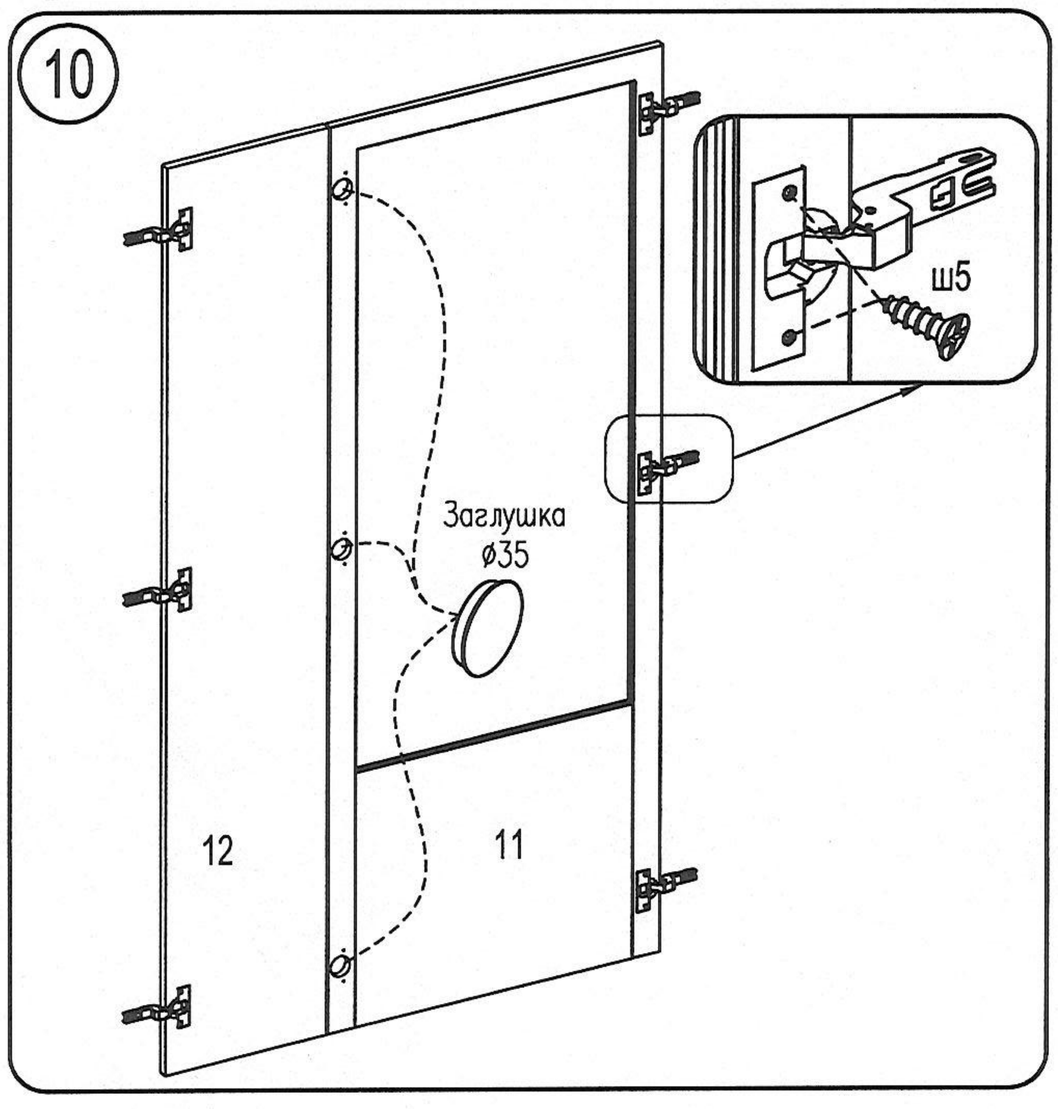
10
Ш5
Заглушка ø35
12
11

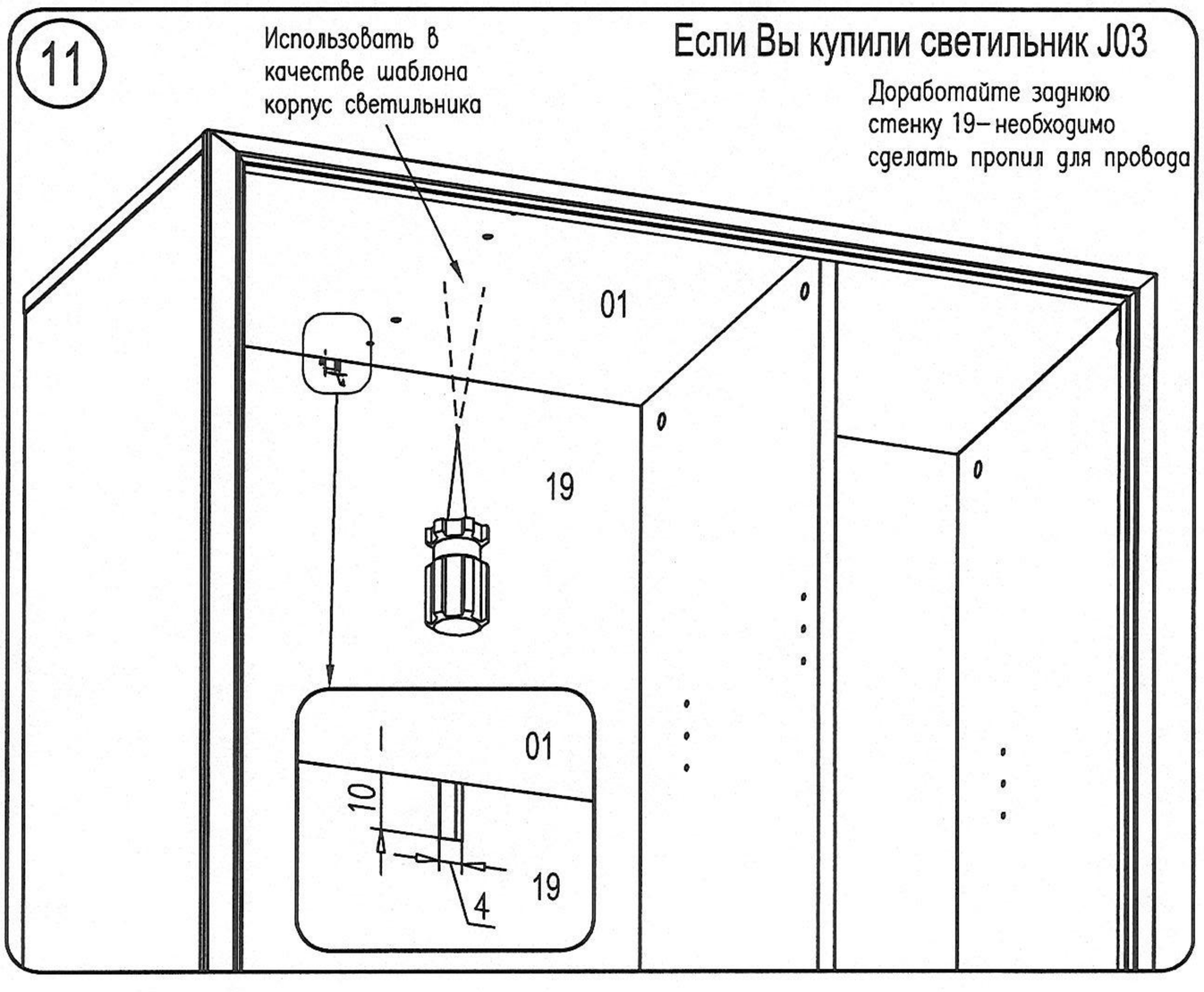
11
Использовать в качестве шаблона корпус светильника
Если Вы купили светильник J03
Доработайте заднюю стенку 19– необходимо сделать пропил для провода
01
19
01
19
10
4